פרט 8 - פרט משטח וחיפוי קיר בארונות תחתונים עם משטח וכיור

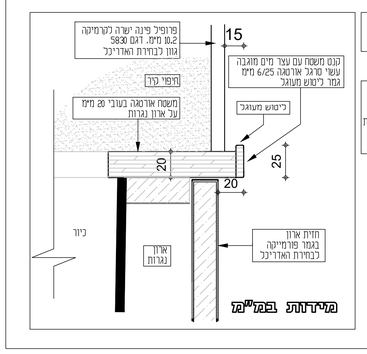

פרט משטח אורסמה עם קנט עוצר מים לזמטבונים משטח עבודה עם כיור ארון תחתון/עליון

משטחי אורסמה יבוצעו בהנחה עץ הארונות.
מידות מוניות למשטחים ילקחו לאור התקנת הארון.
כיורי מסבות לא יותכנו עי הדבקה בלבדו
עבור כיורי מסבה חוזקה תמיכות התחתונות חרושיות
התמיכה תבוצע ע"י מרכיב הכיור.
פרט התמיכה יאושר ע"י מנהל הפרויקט של מכבי

פרט 4 -פרט חגורת בטון בהיקף חדרים רטובים וחדרי שירותים

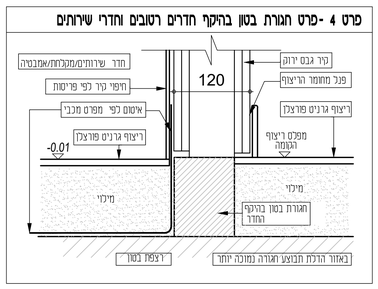

פרט 12 -פרט חיזוק בקיר גבס עבור דלתות אלומיניום

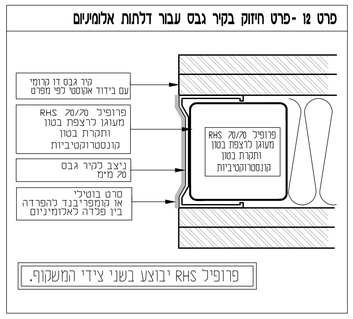

פרט 14 -פרט הגבהה בארונות חשמל ומערכות

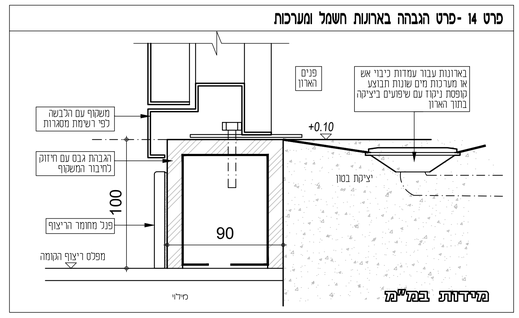

פרט 5 -פרט קיר גבס דו-קרומי טיפוסי + פגל שקוע

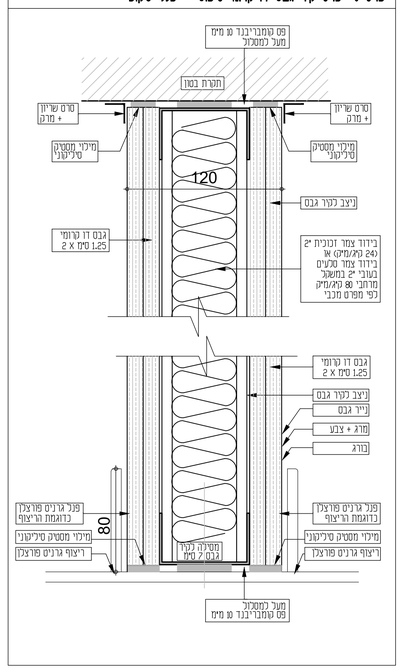

פרט 6 -פרט חיזוק עבור משקוף פח בקיר גבס, פרט משקוף ודלת טיפוסים

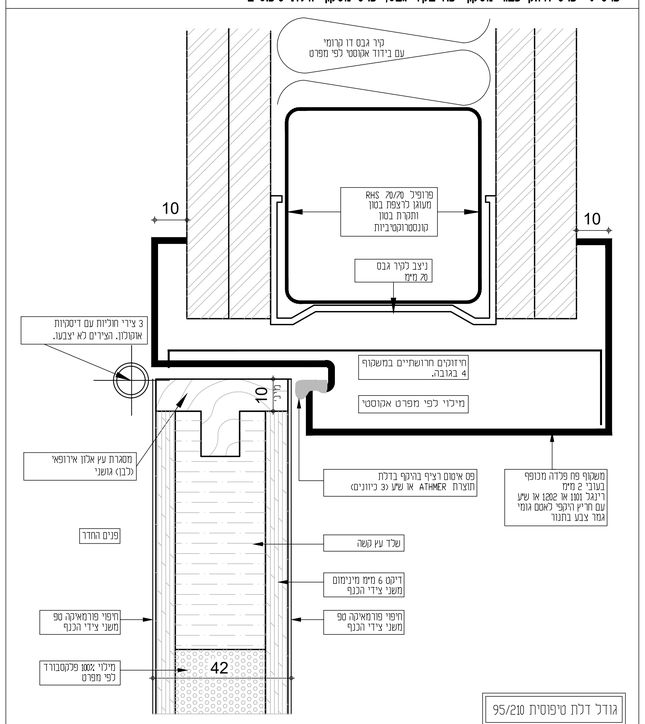

גודל דלת טיפוסית 95/210

בדלתות ברוחב 100 ומעלה יבוצע פרופיל RHS בשני צידי המשקוף.

מנעול חברת פלד או ירדני ציילינדר נעילה כפולה , מערכת GRAND MASTER KEY חברת סלע טכנולוגיה או ירדני ידית דגם TH104RY של חברת דומיסיל, בגמר נירוסטה מט עם בוקסת מפתח תואמת לדגם ויצרן הידית.
מנעול פרפר מתוך החדר
סטופר קפיצי דגם B102 03 בגמר ניקל מוברש של "דומיסיל".

פרט 10- פרט חיבור פינתי וקצה חיפוי בכל חיפויי הקיר

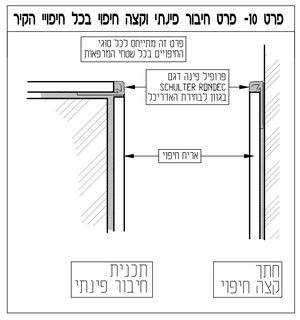

פרט 11 -פרט פינת הגנה לקיר גבס

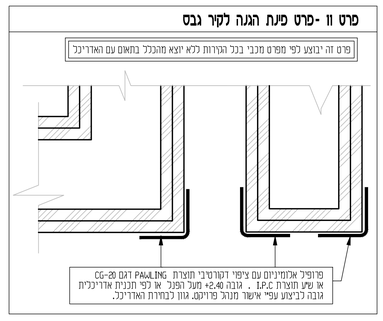

פרט 19 -פרט חלונות פנימיים קבועים

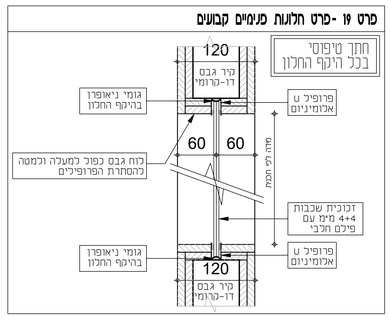

פרט 9 -פרט חיבור גליף גבס ופרופיל קיר מסך

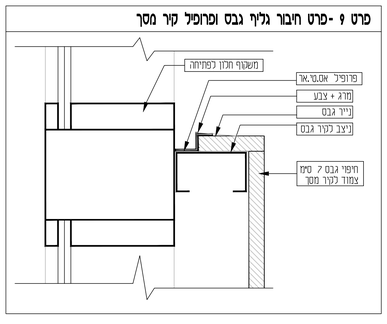

פרט 13 -פרט תקרת גבס מעל דלפק במכבי פארם

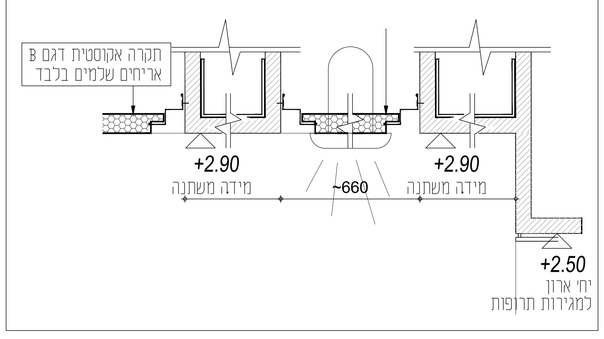

פרט 13 -פרט תקרת גבס מעל דלפק במכבי פארם + חריץ לסורג נגלל

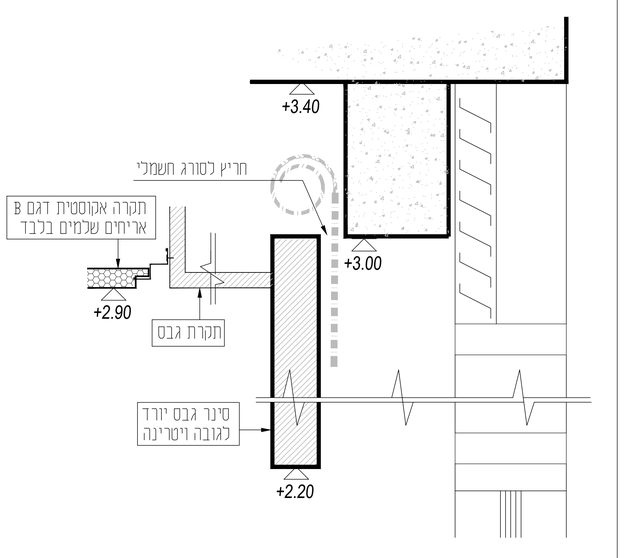

פרט 15 - פרט תקרת מגשי פח והשלמת גבס

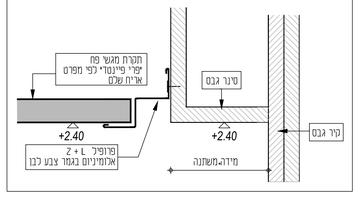

מהדורה	תאריך	תאור השינוי
01	15.02.23	תוכניות למכרז

22.02.23	SHAL OLI	אדריכל
22.02.23	GIDEK ELIEZER	קונסטרוקטור
22.02.23	MORDECHAI BLOCH	יועץ אינסטלציה
22.02.23	YOSSI ELIAS	יועץ חשמל
22.02.23	YAKI YOSSI	יועץ מיזוג
22.02.23	YAKIR YOSSI	יועץ אקוסטיקה
22.02.23	YAKIR YOSSI	יועץ בטיחות
22.02.23	YAKIR YOSSI	יועץ נגישות
22.02.23	YAKIR YOSSI	יועץ אש

המכצע אחראי על המדות, בדקתם והתאמתם במקום.
על א' התאמה בסדות יש להודע מיד לאדריכל.
התכנית היא רכושו הבלעדי של האדריכל, אין להשתמש בתכנית ללא אישורו.

כל המדות בתכנית מתיחסות למרחקים בין הקירות
לפני הצימים הסופיים שלהם כגון : טיח, קרמיקה וכו'.

כעיון	כביצוע	למיכרז

גליון פרטי ביצוע טיפוסיים

גליון	04
קנה מידה	1:20
שם התוכנית	
	728-04-DT-04
	15.02.23
מס. מהדורה	01

מכבי פארם בית מרקחת אשדוד ל - גני טל

מכבי פארם

אפרת זילברמן, עיצוב-פנים ואדריכלות
Efrat Silverman Architecture & Interior-Design
Mobile 052-2869750 נייד :
efrats.arch@gmail.com