ספסל עשוי MDF עובי 40 מ"מ
כולל רגליות פילוס
צבוע בצבע הקירות של הפרוייקט
עפ"י המיתוג החדש נירלט לבן NWC040

נעילה בכל המגירות והארונות
כל המדפים בארונות וארוניות יהיו ניתנים לכיוון
יש להוסיף רגליות פילוס לכל פרטי הנגרות
מידות סופיות ילקחו בשטח - באחריות הנגר
כל קדחי המעבר יבוצעו באתר בתיאום עם מכבי

בהתפתחות הילד-
דופן אחורית במגירות גבוהה למניעת גלישת חפצים
נעילה בכל הארונות - מאסטר לכל תחום
מראות - כולן מכוסות בוילון גלילה יציב כולל מראות
מאחורי הסולמות

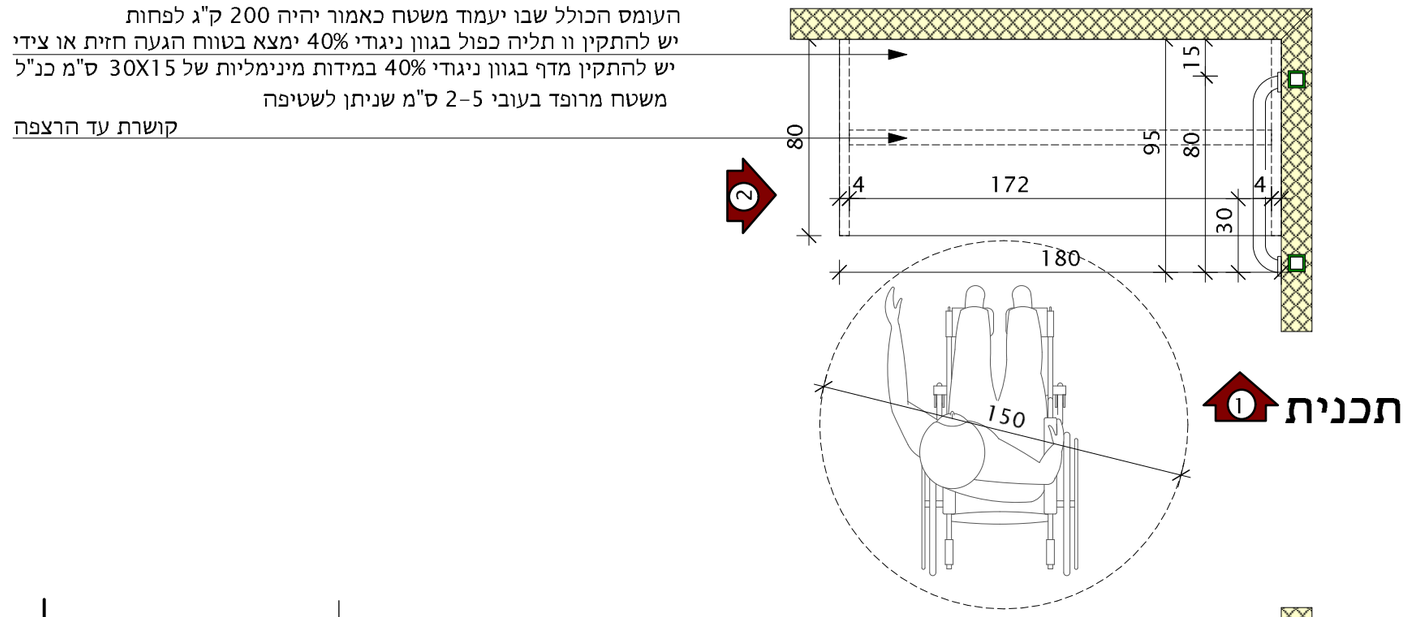

תמונה להמחשה

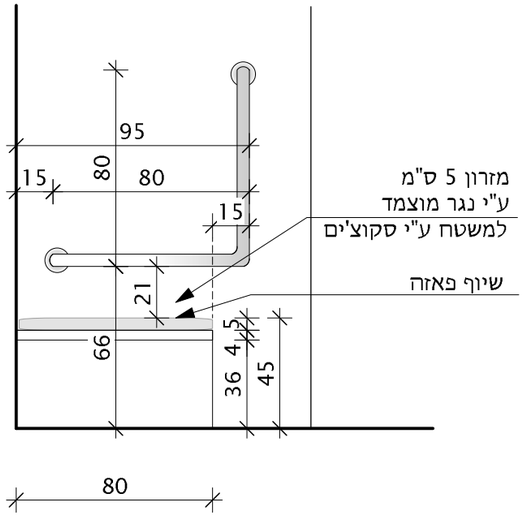

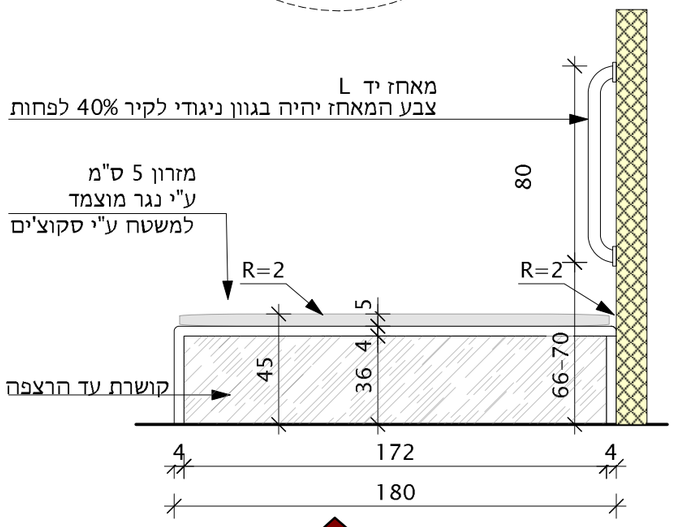

נעמי כורם
מהנדסת אזרחית - מ.ר. 30603
מורשת נגישות מת"וס - מ.ר. 74
מורשת לנגישות השירות - מ.ר. 2130

30.5.21

ספסל תא הלבשה

תפוצה								

עדכונים

המבצע אחראי לבדיקת כל המידות.
על כל טעות או אי התאמה עליו להודיע למתכנן
לפני המשך הביצוע. אין לקבוע מידות ע"י מדידה בשרטוט.
התכנית נשארות רכושו הפרטי של המתכנן

הנחיות כלליות

תכניות אלו יש לבצע
בכפוף למפרט הטכני
וכתב הכמויות המצורפים
לחוברת זו וכן לפי רשימת
גוונים של הסניף

בנית הפריטים תעשה
לאחר המדידה במקום

לעיון ○	לאישור ○	למכרז ○	לביצוע ●
תאריך			

מהדורה מספר	1
תאריך מהדורה	12.01.21
תאריך הדפסה	
קנ"מ	1:25
שם הפרוייקט	מכבי שירותי בריאות מתקדמים בשבילך
נושא הגיליון	נגרות

Architect Sternfeld
אבי שטרנפלד אדריכלים
דרך הלוחמים 7 תל אביב 6473303 | ת.ד. 12817 | טל: 03-5356024
avi@avisternfeld.com | www.avisternfeld.com